Blatt	
E 03.26.0	

Sigmaringer Straße 107
70567 Stuttgart
Postfach 81 02 40
70519 Stuttgart

Telefon: 07 11/16 14-0
Telefax: 07 11/16 14-3 68
www.hansa.de

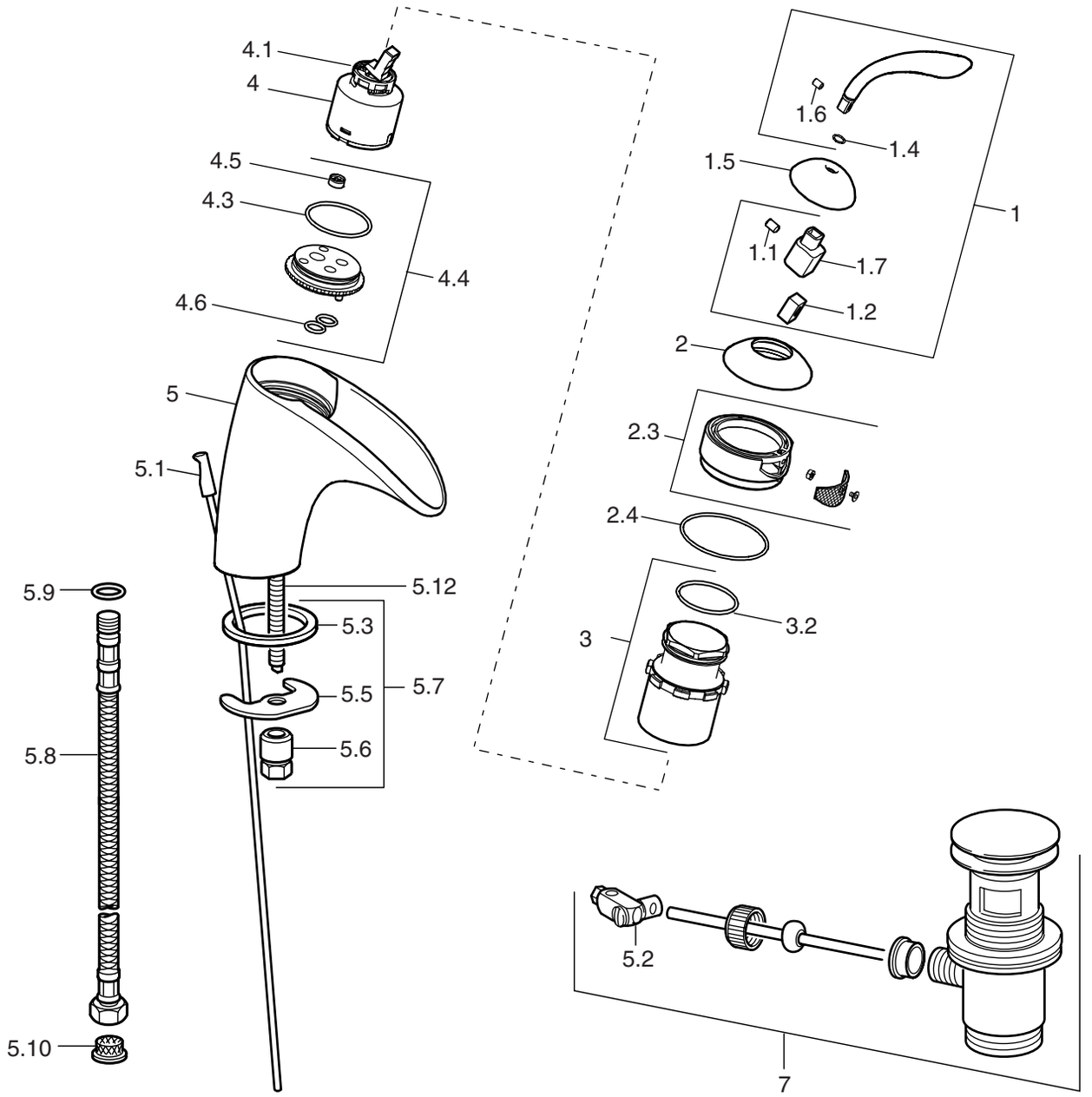

Waschtisch/Bidet-Einhand-Einlochbatterie

Nr. 5360 2201 ab 7/05

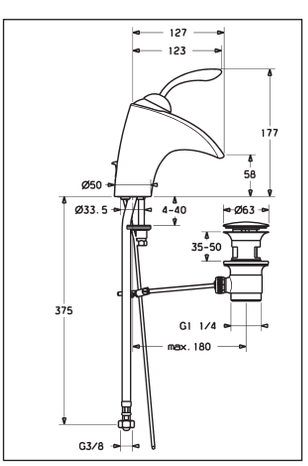

zurück zur letzten Ansicht ☞

Sigmaringer Straße 107
70567 Stuttgart
Postfach 81 02 40
70519 Stuttgart

Telefon: 07 11/16 14-0
Telefax: 07 11/16 14-3 68
www.hansa.de

HANSA

Blatt

E 03.26.0

Waschtisch/Bidet-Einhand-Einlochbatterie, DN 15, Hansamotion

Pos.	Bezeichnung	verchromt **5360** 2201
1.	Hebel, komplett	59 912 854
1.1	Gewindestift, M 5 x 6, Innensechskant SW 2,5	59 904 755
1.2	Hülse	59 904 778
1.4	O-Ring, Ø 5,00 x Ø 1,50	
1.5	Kappe rot / blau	59 912 856
1.6	Senkkopfschraube M 4 x 10	59 912 855
1.7	Adapter	
2.	Abdeckkappe	59 912 857
2.3	Strahlformer WT	59 912 858
2.4	O-Ring, Ø 50,52 x Ø 1,78	59 906 841
3.	Befestigungsschraube, M 50 x 1, SW 36	59 912 859
3.2	O-Ring, Ø 34,00 x Ø 2,00	59 912 533
4.	Eco-Patrone 4.0	59 904 601 01
4.1	Heisswassersperre	59 912 799
4.3	O-Ring, Ø 36,50 x Ø 2,00	
4.4	Bodenplatte komplett	59 912 860
4.5	Mengenregler 8 l/min	
4.6	O-Ring, Ø 9,00 x Ø 2,00	59 905 095
5.	Gehäuse	
5.1	Zugstange, mit Knopf	59 912 804
5.2	Gelenkstück	59 904 624
5.3	Dichtung, 43,00 x 37,0 x 3,0	59 912 506
5.5	Spannplatte, mit Gummi	59 904 765
5.6	Rohrmutter, M 8 x 1, SW 13	59 904 766
5.7	Rapidbefestigung, komplett	59 910 749
5.8	Druckschlauch, M 10 x 1 x G 3/8, 430 mm	59 912 515
	Anschlussrohr, M 10 x 1, 420 mm	59 912 550
5.9	O-Ring, Ø 7,65 x Ø 1,78	59 902 337
5.10	Sieb, G 3/8, 0,5 mm	59 911 684
5.12	Befestigungsbolzen, M 8 x 1, 140 mm	59 912 474
7.	Ablaufgarnitur, komplett (siehe E 00.31.0)	59 911 441

● = Ersatzteil auf Extrablatt dargestellt

Angaben unverbindlich, Änderungen vorbehalten

zurück zur letzten Ansicht ☞